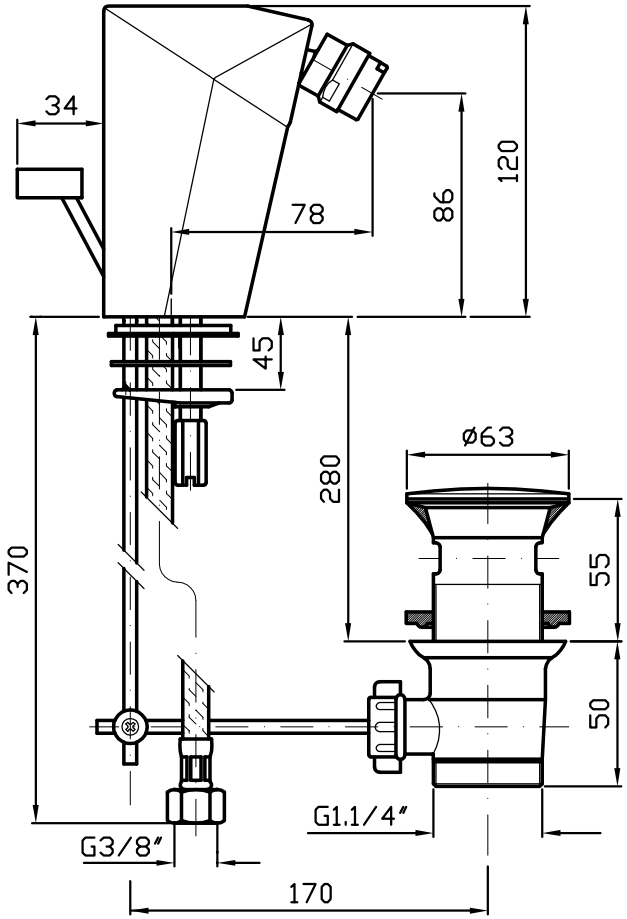

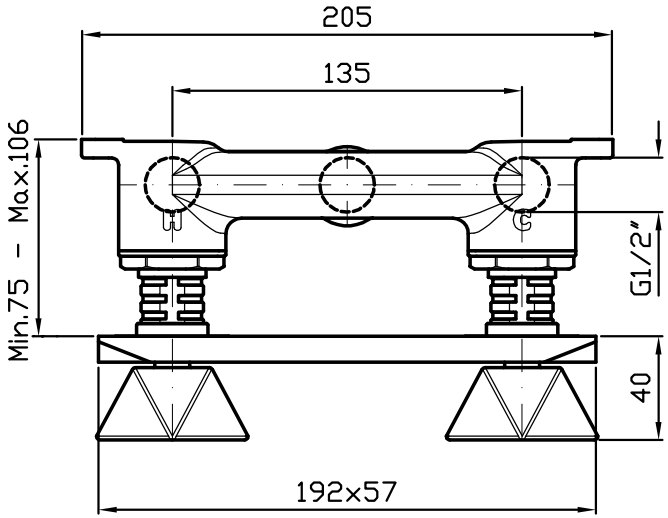

ZUCCHETTI RUBINETTERIA S.p.A.	Dis.n° CP	Rev 00		
	ZW5737+R99501			
BIDET INC. BOC. PIANO Wosh				
Cod.art. ---				
Scala 1:2	U.M.: mm	Disegnato	Verificato	Approvato
	Data	14/11/07		
	Firma	PIRALLI		
Le date e le firme compaiono solo sul disegno originale approvato				